TECHNICAL DRAWING / DESSIN TECHNIQUE

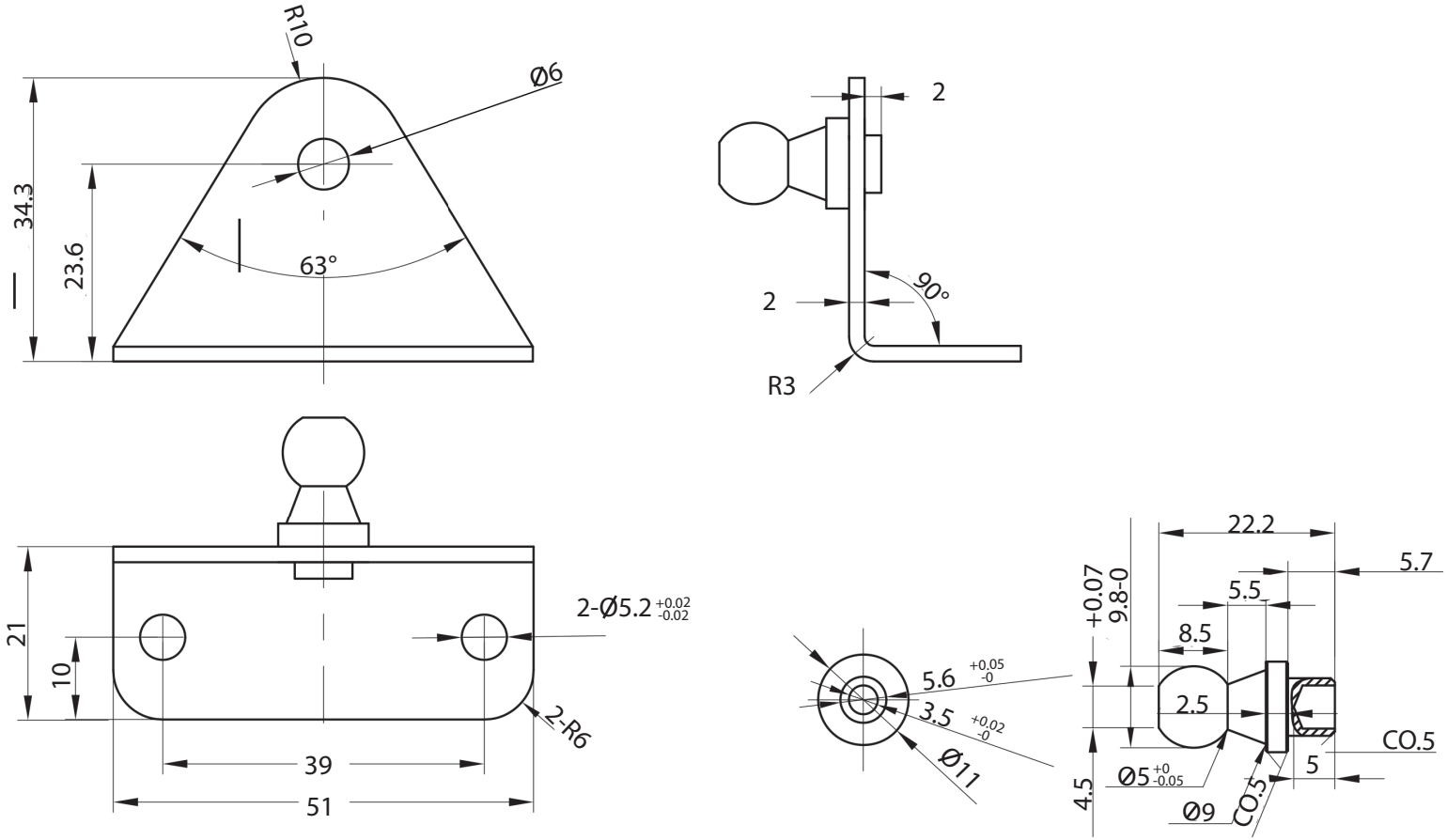

JIMEXS HARDWARE
1 866 447-5656 / INFO@JIMEXS.COM
WWW.JIMEXS-HARDWARE.COM

299-111

Embouts
Bracket

2022-01-06

PROJECTIONS

DIMENSIONS	10 mm ball stud / boulon à rotule 10 mm
MATERIAL/MATÉRIEL	Zingué/Zinc